UNTERE BEWEHRUNG
ARMATURA INFERIORE

1 Ø10/15/15 680.00m
verkürzte-s correre

2 60Ø10/30 1.64m
70

3 75Ø10/30 1.59m
70

4 Ø12 120.00m
verkürzte-s correre

5 3Ø16 5.00m
5.00

6 5Ø20 5.65m
5.50

7 3Ø14 5.68m
5.53

- Grundnetz kreuzweise über die gesamte Platte (d=30-25cm)
  Übergreifung von mindestens 80cm alternierend einlegen!
- Armatura incrociata a coprire l'intera supericie della platea da 30-25cm
  Sovrapposizione minima 80cm, posa alternata!

STAHLVERBRAUCHSLISTE STABSTAHL

Pos	Ø mm	Stk	Lg m	10	12	14	16	20
1	10	1	680.00	680.00				
2	10	60	1.64	98.40				
3	10	75	1.59	119.25				
4	12	1	120.00		120.00			
5	16	3	5.00				15.00	
6	20	3	5.65					28.25
7	14	3	5.68			17.04		
10	12	56	0.60		33.60			
101	10	1	680.00	680.00				
102	20	3	7.42					22.26
103	20	3	4.00					12.00
104	20	3	3.23					9.69
105	14	10	3.00			30.00		

Ø	kg/lfm	Gesamtlg (m)	Gewicht(kg)
10	0.617	1577.65	973.4
12	0.888	153.60	136.4
14	1.210	47.04	56.9
16	1.580	15.00	23.7
20	2.470	72.20	178.3

GESAMTGEWICHT = 1368.8 kg

OBERE BEWEHRUNG
ARMATURA SUPERIORE

101 Ø10/15/15 680.00m
verkürzte-s correre

102 3Ø20 7.42m
7.42

103 3Ø20 4.00m
4.00

104 3Ø20 3.23m
3.88

2x 105 5Ø14/15 3.00m
3.00

- Grundnetz kreuzweise über die gesamte Platte (d=30-25cm)
  Übergreifung von mindestens 80cm alternierend einlegen!
- Armatura incrociata a coprire l'intera supericie della platea da 30-25cm
  Sovrapposizione minima 80cm, posa alternata!

BEWEHRUNG BRÜSTUNG
ARMATURA PARAPETTO

14x 10 4Ø12/30 0.60m
60

REGELDETAIL
DETTALGIO TIPICO
Handlauf / corrimano
M 1:25/50 14x

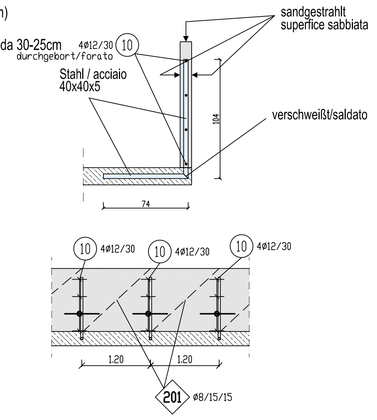

SCHNITT 1-1
SEZIONE 1-1
M/S 1:50

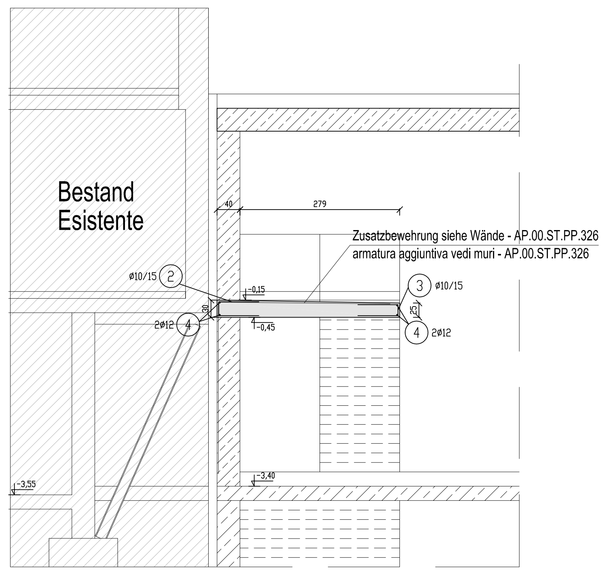

DECKENÜBERSICHT
PIANTA CHIAVE SOLAI
M/S 1:200

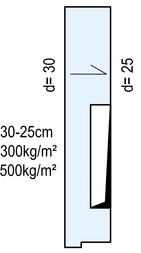

d= 30-25cm
g= 300kg/m²
p= 500kg/m²

LEGENDE/LEGENDA

- Wände TP / Pareti PB
- Stützen TP / Pilastri PB
- Wandscheiben / Setti
- tragende Elemente im HP / Elementi portanti nel PA
- Achsen / Assi
- ±0.00 gemäß Architektenplan / secondo architettonico

Alle Decken- und Wandöffnungen kleiner 20cm x 20cm müssen aus dem Architektenplan entnommen werden!!
Tutte le aperture a parete e a soffito, inferiori di 20cm x 20cm, sono indicati nella pianta architettonica!!

Bei Waschbeton oder sandgestrahlte Oberfläche, Betondeckung min. 4,0cm
Nel caso di calcestruzzo lavato o superfice slabbiata, copriferro min. 4,0cm

VERANKERUNG / ANCORAGGIO:
ALLE VERBINDUNGSMITTEL LT. EC5 ODER MIT ZULASSUNG LT. HERSTELLER
TUTTI I ANCORAGGI SECONDO EC5 O CON AUTORIZZAZIONE DEL PRODUTTORE

BIEGEANWEISUNG FÜR B 450 C LAUT EC 2 –Pkt.5 :

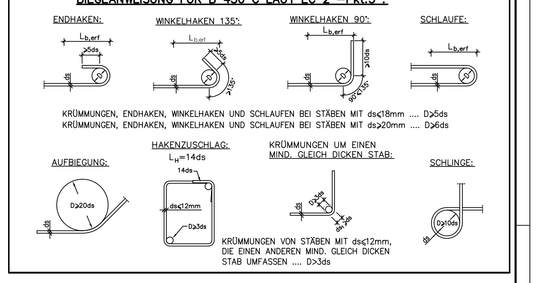

Avviso:

1. L'IMPRESA DI COSTRUZIONI E' OBBLIGATA AD AVVISARE L'UFFICIO RESPONSABILE IN CASO DI DIVERGENZE TRA I DISEGNI STATICI E QUELLI ARCHITETTONICI O DI ALTRINGENIERI E DELLE CONDIZIONI SUL CANTIERE!
2. CANALETTE, PARAFIAMMI, TUBAZIONI, PEZZI AGGIUNTIVI NELLA CASSERATURA ECC... SONO DA INSERIRE COME PREVISTO DAI DIVERSI ESPERTI!!
3. VERIFICARE LE MISURE SUL CANTIERE!
4. AVVISARE LA DIREZIONE LAVORI ALMENO 24 ORE PRIMA DI OGNI GETTO!
5. PER OGNI GETTO SONO DA FARE 3 CUBETTI DI PROVA.
6. ARMATURA E SISTEMA NON COERENTE CON LE DIRETTIVE "WU". LE COSTRUZIONI IMPERMEABILI SONO DA ESEGUIRE SECONDO LE ISTRUZIONI DA UNA DITTA SPECIALIZZATA "WU".
7. I PROFILATI IN ACCIAIO NON SONO SOGGETTO AD ANTINCENDIO. PER CUI R=0. PER GLI ELEMENTI IN ACCIAIO CON PROTEZIONE ANTINCENDIO SI RINVIA ALLA PIANTA ARCHITETTONICA.
8. TUTTE LE STRUTTURE METALLICE PER USO STRUTTURALE DEVONO ESSERE IN POSSESSO DELLA MARCATURA CE SEC. UNI EN 1090.

Bemerkung:

1. DIE AUSFÜHRENDE FIRMA IST VERPFLICHTET, AUF JEDE UNSTIMMIGKEIT ZWISCHEN DIESEM PLAN, DEN ARCHITEKTENPLÄNEN ODER PLÄNEN ANDERER FACHINGENEURE BZW. DEN ÖRTLICHEN GEGEBENHEITEN AUF DER BAUSTELLE HINZUWEISEN !
2. GRUNDLEITUNGEN, BLITZSCHUTZANLAGEN, LEERROHRE, EINLEGETEILE IN DIE SCHALUNG ETC. SIND NACH GÜLTIGEN PLÄNEN DER FACHINGENIEURE ZU VERLEGEN !
3. MASSE AUF DER BAUSTELLE ÜBERPRÜFEN!
4. DIE BAULEITUNG IST MINDESTENS 24 STUNDEN VOR JEDEM BETONIERABSCHNITT ZU VERSTÄNDIGEN!
5. FÜR JEDEN BETONIERABSCHNITT SIND MINDESTENS 3 PROBEWÜRFEL ZU ERSTELLEN.
6. BEWEHRUNG UND SYSTEM NICHT GEMÄß WU-RICHTLINIEN AUSGEFÜHRT. DIE WASSERDICHTEN BAUTEILE ERFOLGEN GEMÄß ANWEISUNGEN VON WU-SPEZIALUNTERNEHMEN.
7. TRAGENDE STAHLELEMENTE UNTERLIEGEN KEINER BRANDSCHUTZKLASSE, DAHER R=0. ALLE STAHLELEMENTE MIT BRANDSCHUTZMASSNAHMEN SOLLEN LAUT ARCHITEKTENPLAN AUSGEFÜHRT WERDEN.
8. ALLE METALLISCHEN KONSTRUKTIONSELEMENTE MÜSSEN LT. UNI EN 1090 DIE CE-ZERTIFIZIERUNG AUFWEISEN.

	KLASSE / CLASSI:	BETONSTAHL:
BETON– CALCESTRUZZO LT. UNI 9858/91	Decke / solaio C25/30	ACCIAIO PER C.A: B450C
	Träger / Travi C30/37	
	Betondeckung: 3 cm (wenn nicht anders angegeben) (se non diversamente specificato)	
PROFILSTAHL	S355 J2+N (wenn nicht anders angegeben/se non diversamente specificato)	

Index	Datum	gez/disegn.	gepr. / approv.	Änderungen / variazioni

Gemeinde Klausen
Autonome Provinz Bozen

Comune di Chiusa
Provincia autonoma di Bolzano

Generalplaner / progettazione generale
Dejaco + Partner
39042 Brixen / Bressanone
Burgfriedengasse 1 / Via Castellliere 1
MwSt-Nr. / P.IVA: 02859570216
TEL: +39 0472 / 977 200
FAX: +39 0472 / 977 202
e-mail: info@dejaco-partner.it
http://www.dejaco-partner.it

Statik / statica
BAUCON
Dr.Ing. Simon Neulichedl
39100 Bozen / Bolzano
Schlachthofstr. 57 / Via del Macello 57
TEL: +39 0471 / 940 319
FAX: +39 0471 / 940 320
e-mail: info@baucon.it
http://www.baucon.it

Thermo-, Sanitärplaner / progett. termo -sanitario
Brandschutzpr. / prog. antinc.
thermostudio
TEL. NR. MEDR. GRZ.NO
TEL. NR. MEDR. BOZ.NO
TEL. NR. SPRAB TIMM.
MITGLIED IN DER ARCHITEKTENKAMMER BOZEN UND PROVINZ TRENT
MITGLIED IN DER ARCHITEKTENKAMMER TIROL
MITGLIED IN DER INGENIEURKAMMER BOZEN UND PROVINZ TRENT
MITGLIED IN DER INGENIEURKAMMER TIROL
e-mail: bruneck@thermostudio.net
http://www.thermostudio.net

Elektroplaner / progett. impianti elettrici
STUDIO TROI & SCHENK
Per.Ind. Karlheinz Troi
39040 Vahrn / Varna
Dorfstraße 12 / Via del Paese 12
MwSt-Nr / P.IVA: 02725150219
TEL: +39 0472 / 653 001
FAX: +39 0472 / 208 637
e-mail: info@sts.bz.it
http://www.sts.bz.it

Sicherheitskoordinator / coordinatore di sicurezza
Per.Ind. Helmuth Burger
39054 Kobenstein / RITTEN/RENON
Handwerkerstrasse 32 / Zona Artigianale 32
TEL: +39 0471 / 358142
FAX: +39 0471 / 358414
e-mail: helmutburger@gmail.com

Bauherr / Committente
Stadtgemeinde Klausen
Comune di Chiusa
Oberstadt 74 / Città Alta 74
I 39043 Klausen / I 39043 Chiusa
tel.: +39 0472 858 222
fax: +39 0472 847 775
info@klausen.eu
info@chiusa.eu
PEC: klausen.chiusa@legalmail.it
PEC: chiusa.klausen@legalmail.it

Ausführung Projekt / Progetto esecutivo
Errichtung einer Schulturnhalle in Klausen
Edificazione di una palestra scolastica a Chiusa

G.P / P.F. | B.P. / P.ED. .722 | K.G / C.C. Griesbruck Gries di Chiusa

Planinhalt / Contenuto
Teil 2 - Zwischendecke TP - Schalung und Bewehrung
Parte 2 - Solaio intermedio PB - casseratura e armatura

M 1:50

AP.00.ST.PP.027a

	Datum/data	Bem. / annot.	gez./disegn	gepr./ appr.
a	30.11.2018		DP/RS	SN
b	30.11.2018	Architektenänderungen	DP	SN
c				
d				
e				

File name: L:\2018\5106\TG_Interni\D1_Cad

Projektnr. Prog.no.: R2276

ZWISCHENDECKE TP - UNTERE BEWEHRUNG
SOLAIO INTERMEDIO PB - ARMATURA INFERIORE
M/S 1:50

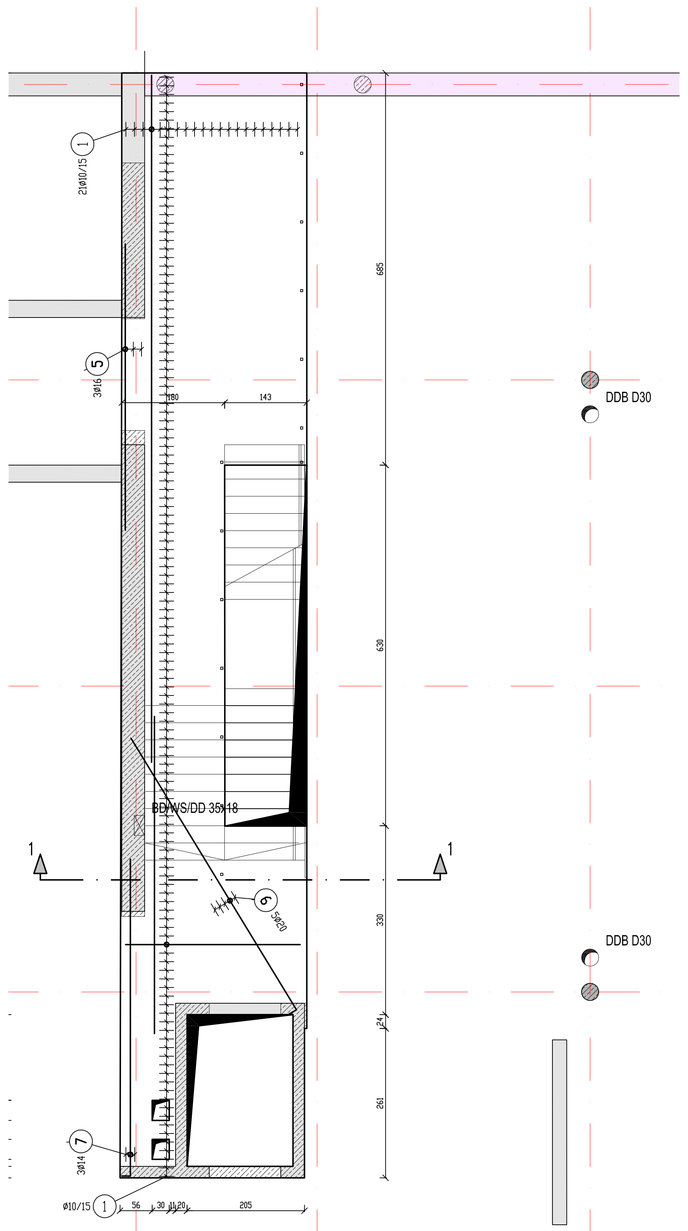
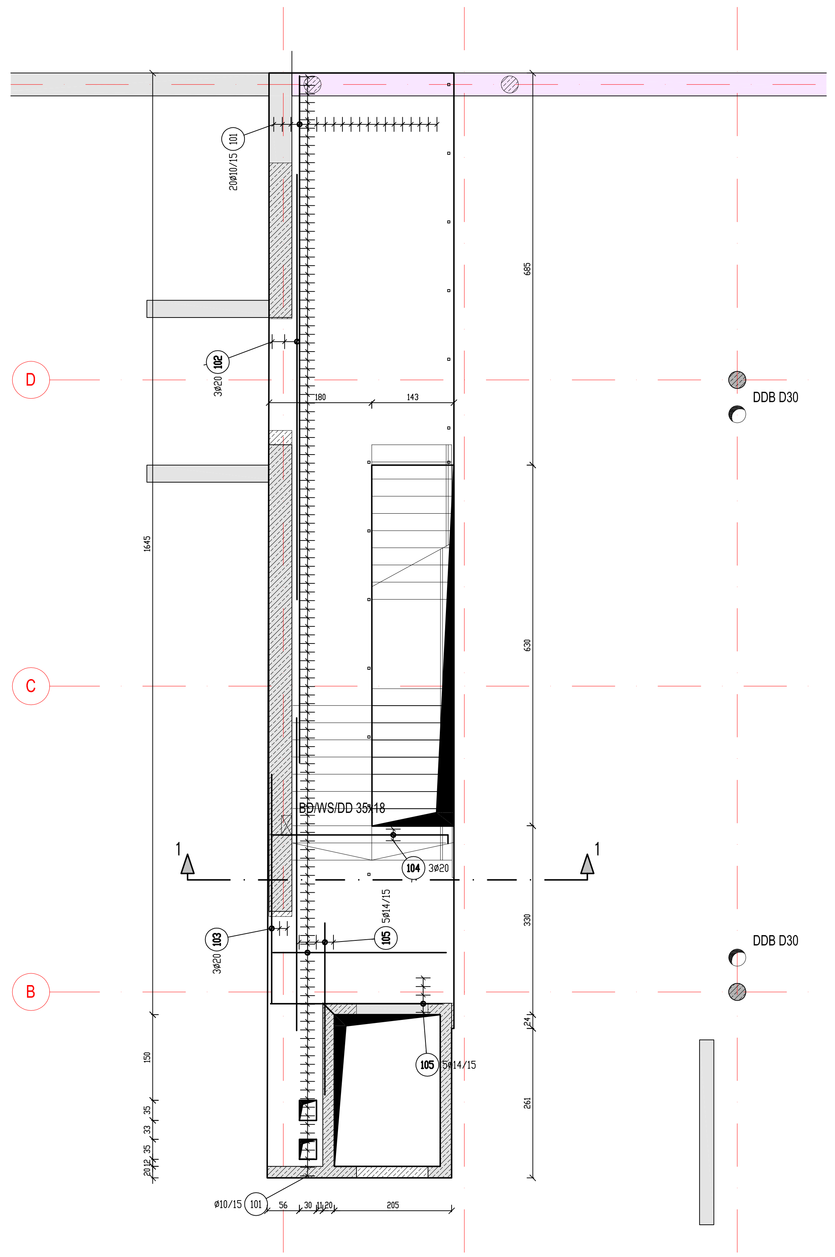
ZWISCHENDECKE TP - OBERE BEWEHRUNG
SOLAIO INTERMEDIO PB - ARMATURA SUPERIORE
M/S 1:50