RANDABSCHLUSSBEWEHRUNG DECKE / ARMATURA DI BORDO SOLAIO

(1) ø12 125.00m Werkslaenge
(2) 190ø10/30 1.64m

UNTERE BEWEHRUNG / ARMATURA INFERIORE

(5) ø10/15/15 1635.00m Werkslaenge — Grundnetz kreuzweise über die im Plan gezeigte Fläche Übergreifung (min. 100cm) alternierend einlegen! Rete di base per l' area rappresentata del solaio con sovrapposizione (min. 100cm) con posizione alternata!
(6) 9ø20/30 9.85m alternierend verlegen posa alternata
(7) 23ø20/30 10.44m
(8) 3ø14 3.94m

OBERE BEWEHRUNG / ARMATURA SUPERIORE

(101) ø10/20/20 1225.00m Werkslaenge — Grundnetz kreuzweise über die im Plan gezeigte Fläche Übergreifung (min. 100cm) alternierend einlegen! Rete di base per l' area rappresentata del solaio con sovrapposizione (min. 100cm) con posizione alternata!
(102) 18ø14/40 4.00m
2x (103) 3ø22 4.45m

WANDBEWEHRUNG / ARMATURA DEI MURI

(20) ø12 90.00m Werkslaenge
(21) 40ø10/30 1.74m bei Wand 40cm
(22) 100ø10/30 1.64m bei Wand 30cm
(23) 10ø10/30 1.58m bei Wand 24cm
(24) 40ø10/30 1.00m
5x (25) 4ø16 3.28m

DECKENANSCHLUSS / RIPRESA SOLAIO

(99) ø12 80.00m Werkslaenge
(98) 70ø10/30 2.04m bei Wand 30cm
(97) 50ø10/30 2.14m bei Wand 40cm
(96) 5ø10/30 1.98m bei Wand 24cm

STAHLVERBRAUCHSLISTE MATTEN

Pos.	Typ	Stk	Lg	Br	-8/15/3
201	-8/15/3	41	3.00	2.25	276.75

Typ	kg/m2	Gesamtfl.(m2)	Gewicht(kg)
-8/15	5.380	276.75	1488.9

GESAMTGEWICHT = 1488.9 kg

STAHLVERBRAUCHSLISTE STABSTAHL

Pos	ø mm	Stk	Lg m	10	12	14	16	20	22
1	12	1	125.00		125.00				
2	10	190	1.64	311.60					
5	10	1	1635.00	1635.00					
6	20	9	9.85					88.65	
7	20	23	10.44					240.12	
8	14	3	3.94			11.82			
20	12	1	90.00		90.00				
21	10	40	1.74	69.60					
22	10	100	1.64	164.00					
23	10	10	1.58	15.80					
24	10	40	1.00	40.00					
25	16	20	3.28				65.60		
96	10	5	1.98	9.90					
97	10	50	2.14	107.00					
98	10	70	2.04	142.80					
99	12	1	80.00		80.00				
101	10	1	1225.00	1225.00					
102	14	18	4.00			72.00			
103	22	6	4.45						26.70

ø	kg/lfm	Gesamtlg (m)	Gewicht(kg)
10	0.617	3720.70	2295.7
12	0.888	295.00	262.0
14	1.210	83.82	101.4
16	1.580	65.60	103.6
20	2.470	328.77	812.1
22	2.980	26.70	79.6

GESAMTGEWICHT = 3654.3 kg

REGELSCHNITT - DETTAGLIO TIPICO
Deckenanschluss - Ripresa solaio
M/S 1:50

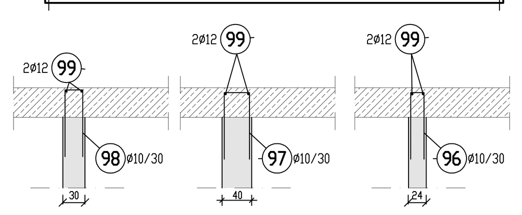

REGELSCHNITT - DETTAGLIO TIPICO
Wandanschluss - Ripresa muro
M/S 1:50

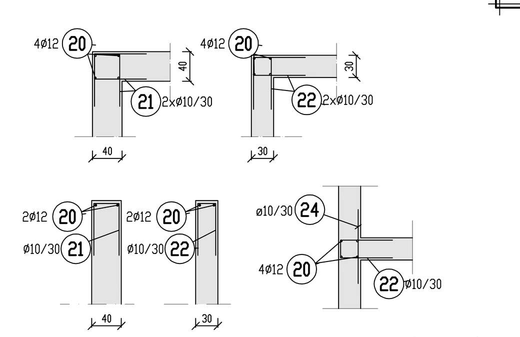

DECKENÜBERSICHT
PIANTA CHIAVE SOLAI
M/S 1:200

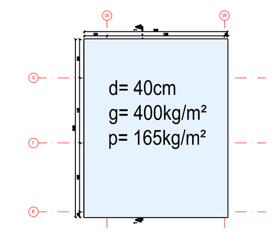

REGELSCHNITT - DETTAGLIO TIPICO
Decke Randabschluss - Armatura di bordo solaio
M/S 1:50

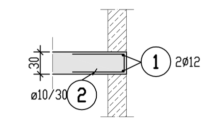

LEGENDE/LEGENDA

- Decken / Solaio
- Wände-Stützen / Pareti-pilastri
- Achsen / Assi
- Deckenenden / Solaio
- Deckendurchbrüche / Aperture a soffitto
- ±0.00 gemäß Architektenplan / secondo architettonico

Alle Decken- und Wandöffnungen kleiner 20cm x 20cm müssen aus dem Architektenplan entnommen werden!!
Tutte le aperture a parete e a soffito, inferiori di 20cm x 20cm, sono indicati nella pianta architettonica!!

REGELSCHNITT - DETTAGLIO TIPICO
Deckendurchbruch - Foro del Solaio
M 1:50

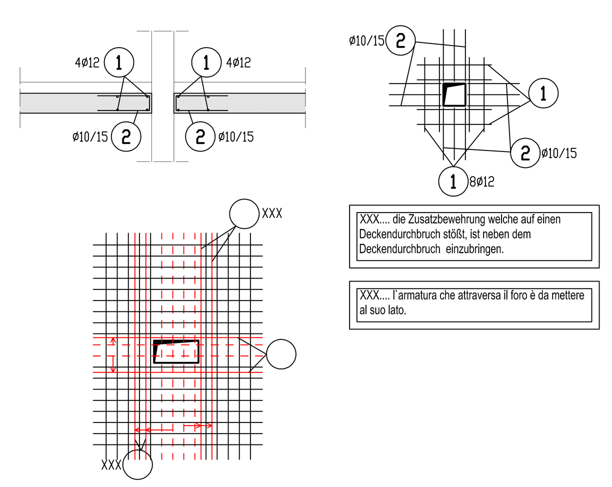

SCHNITT 1-1
SEZIONE 1-1
M/S 1:50

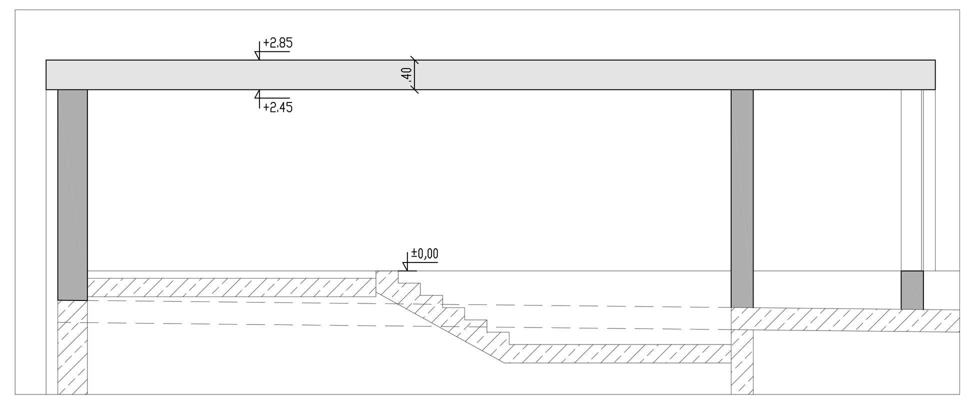

WÄNDE HP
MURI AP
M/S 1:50

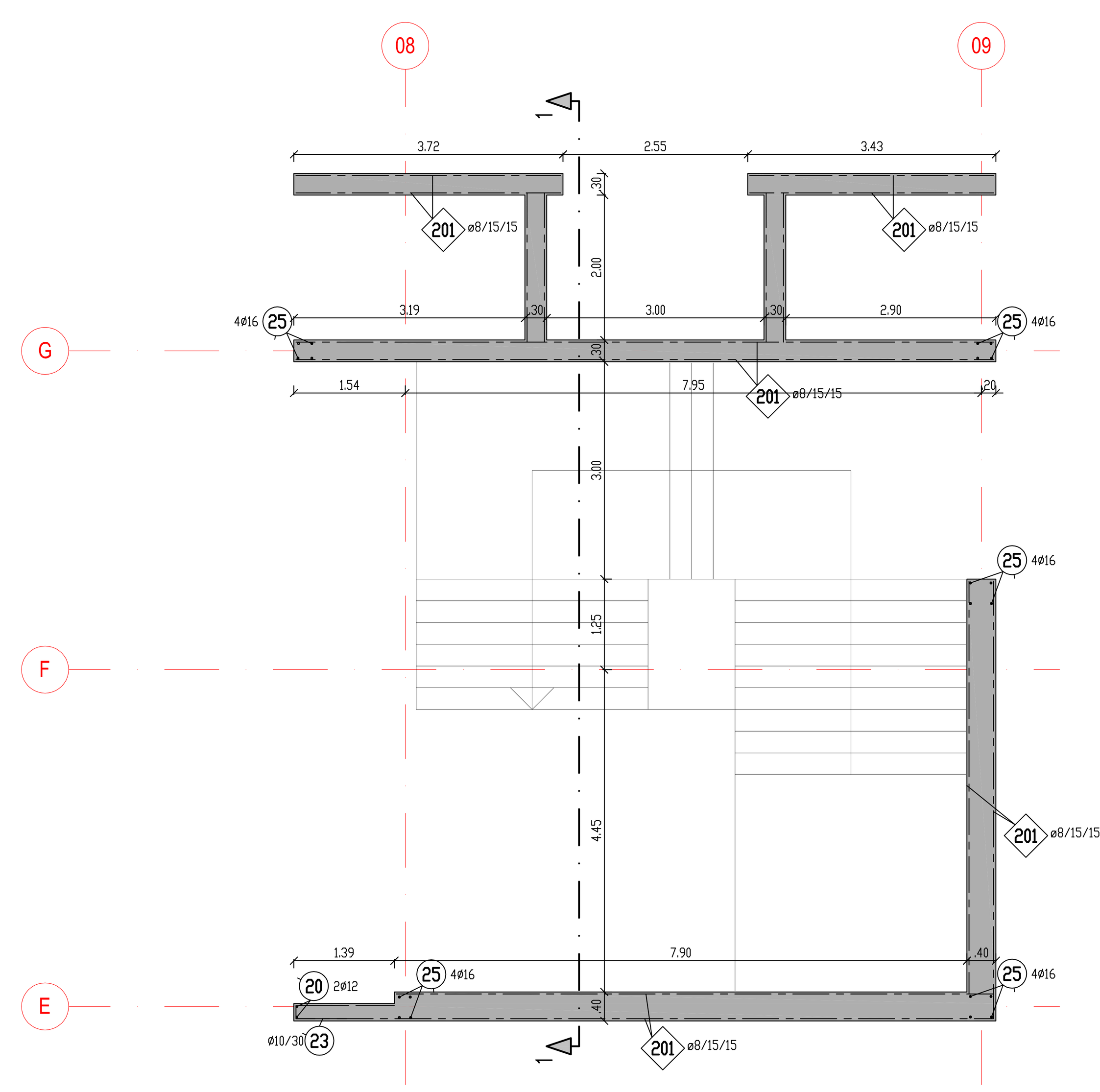

OBERE BEWEHRUNG
ARMATURA SUPERIORE
M/S 1:50

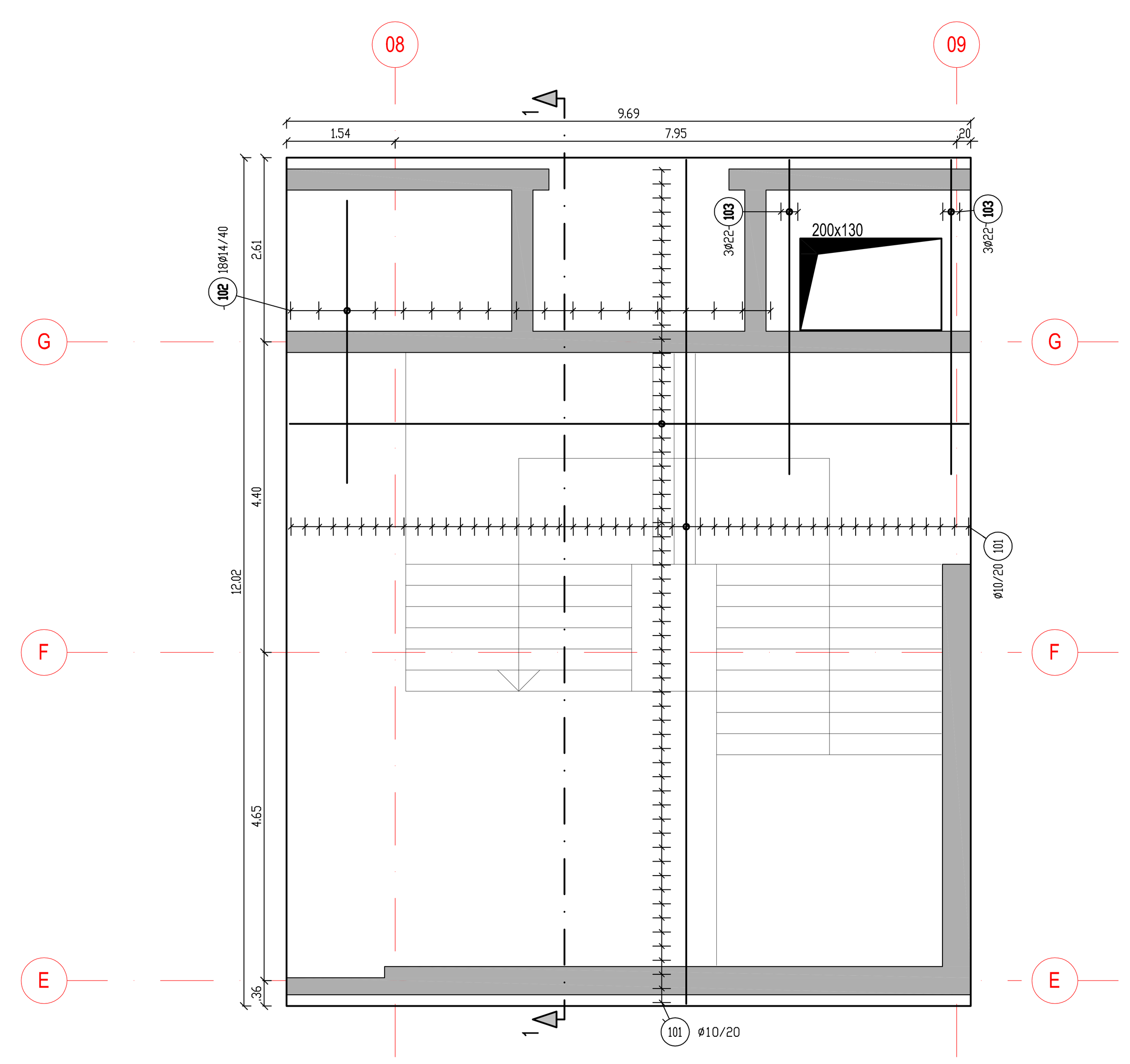

UNTERE BEWEHRUNG
ARMATURA INFERIORE
M/S 1:50

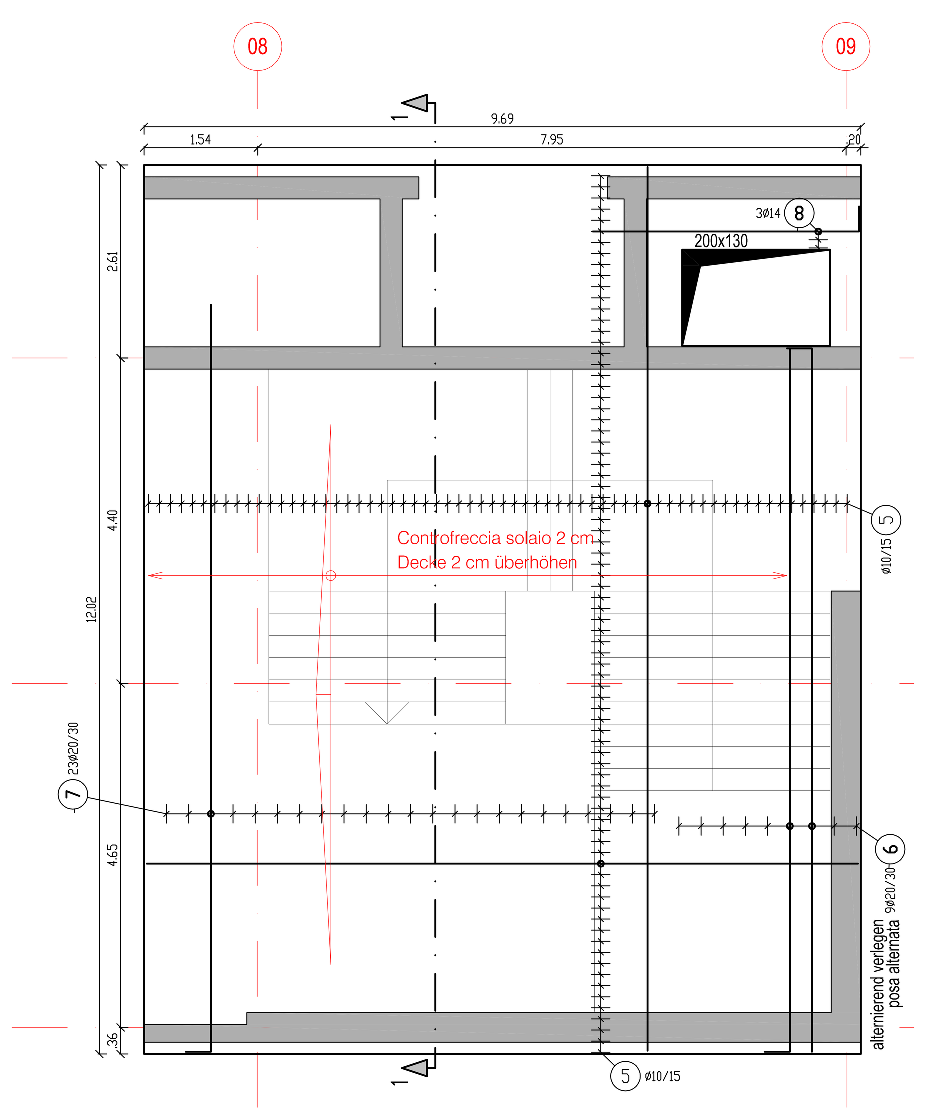

VERANKERUNG / ANCORAGGIO:
ALLE VERBINDUNGSMITTEL LT. EC5 ODER MIT ZULASSUNG LT. HERSTELLER
TUTTI I ANCORAGGI SECONDO EC5 O CON AUTORIZZAZIONE DEL PRODUTTORE

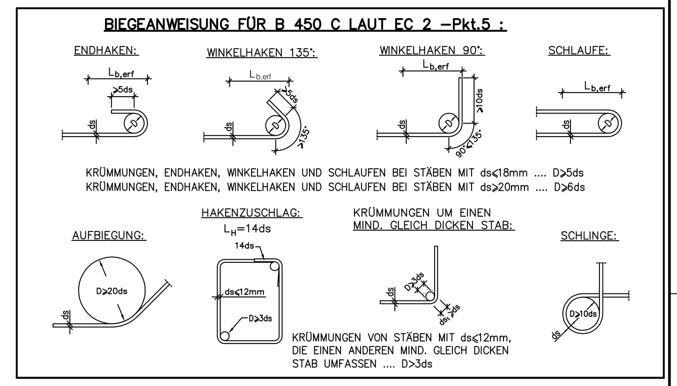

Avviso:

1. L'IMPRESA DI COSTRUZIONI E' OBBLIGATA AD AVVISARE L'UFFICIO RESPONSABILE IN CASO DI DIVERGENZE TRA I DISEGNI STATICI E QUELLI ARCHITETTONICI O DI ALTRIINGENIERI E DELLE CONDIZIONI SUL CANTIERE!!
2. CANALETTE, PARAFULMINI, TUBAZIONI, PEZZI AGGIUNTIVI NELLA CASSERATURA ECC.. SONO DA INSERIRE COME PREVISTO DAI DIVERSI ESPERTI!!
3. VERIFICARE LE MISURE SUL CANTIERE!
4. AVVISARE LA DIREZIONE LAVORI ALMENO 24 ORE PRIMA DI OGNI GETTO!
5. PER OGNI GETTO SONO DA FARE 3 CUBETTI DI PROVA.
6. ARMATURA E SISTEMA NON COERENTE CON LE DIRETTIVE "WU". LE COSTRUZIONI IMPERMEABILI SONO DA ESEGUIRE SECONDO LE ISTRUZIONI DA UNA DITTA SPECIALIZZATA "WU".
7. I PROFILATI IN ACCIAIO NON SONO SOGGETTO AD ANTIINCENDIO, PER CUI R=0. PER GLI ELEMENTI IN ACCIAIO CON PROTEZIONE ANTIINCENDIO SI RINVIA ALLA PIANTA ARCHITTETONICA.
8. TUTTE LE STRUTTURE METALLICE PER USO STRUTTURALE DEVONO ESSERE IN POSSESSO DELLA MARCATURA CE SEC. UNI EN 1090.

Bemerkung:

1. DIE AUSFÜHRENDE FIRMA IST VERPFLICHTET, AUF JEDE UNSTIMMIGKEIT ZWISCHEN DIESEM PLAN, DEN ARCHITEKTENPLÄNEN ODER PLÄNEN ANDERER FACHINGENIEURE BZW. DEN ÖRTLICHEN GEGEBENHEITEN AUF DER BAUSTELLE HINZUWEISEN !
2. GRUNDLEITUNGEN, BLITZSCHUTZANLAGEN, LEERROHRE, EINLEGETEILE IN DIE SCHALUNG ETC. SIND NACH GÜLTIGEN PLÄNEN DER FACHINGENIEURE ZU VERLEGEN !
3. MASSE AUF DER BAUSTELLE ÜBERPRÜFEN!
4. DIE BAULEITUNG IST MINDESTENS 24 STUNDEN VOR JEDEM BETONIERABSCHNITT ZU VERSTÄNDIGEN!
5. FÜR JEDEN BETONIERABSCHNITT SIND MINDESTENS 3 PROBEWÜRFEL ZU ERSTELLEN.
6. BEWEHRUNG UND SYSTEM NICHT GEMÄß WU- RICHTLINIEN AUSGEFÜHRT. DIE WASSERDICHTEN BAUTEILE ERFOLGEN GEMÄß ANWEISUNGEN VON WU-SPEZIALUNTERNEHMEN.
7. TRAGENDE STAHLELEMENTE UNTERLIEGEN KEINER BRANDSCHUTZKLASSE, DAHER R=0. ALLE STAHLELEMENTE MIT BRANDSCHUTZMASSNAHMEN SOLLEN LAUT ARCHITEKTENPLAN AUSGEFÜHRT WERDEN.
8. ALLE METALLISCHEN KONSTRUKTIONSELEMENTE MÜSSEN LT. UNI EN 1090 DIE CE-ZERTIFIZIERUNG AUFWEISEN.

BETON– CALCESTRUZZO LT. UNI 9858/91	KLASSE / CLASSI:	BETONSTAHL: ACCIAIO PER C.A:
	Wände/muri C25/30	
	Decke/solaio C30/37	B450C
	Betondeckung: 3 cm	
PROFILSTAHL	S355 J2+N (wenn nicht anders angegeben/se non diversamente specificato)	

Index	Datum	gez/disegn.	gepr. / approv.	Änderungen / variazioni

Gemeinde Klausen
Autonome Provinz Bozen

Comune di Chiusa
Provincia autonoma di Bolzano

Generalplaner / progettazione generale
Dejaco + Partner
39042 Brixen / Bressanone
Burgfriedengasse 1 / Via Castelliere 1
MwSt-Nr. / P.IVA : 02895870216
TEL: +39 0472 / 977 200
FAX: +39 0472 / 977 202
e-mail: info@dejaco-partner.it
http://www.dejaco-partner.it

Statik / statica
BAUCON
Dr.Ing. Simon Neulichedl
39100 Bozen / Bolzano
Schlachthofstr. 57 / Via del Macello 57
TEL: +39 0471 / 940 319
FAX: +39 0471 / 940 320
e-mail: info@baucon.it
http://www.baucon.it

Thermo-, Sanitärplaner / progett. termo -sanitario
Brandschutzpr. / prog. antiinc.
thermostudio
e-mail: bruneck@thermostudio.net
http://www.thermostudio.net

Elektroplaner / progett. impianti elettrici
STUDIO TROI & SCHENK
Per.ind. Karlheinz Troi
39040 Vahrn / Varna
Dorfstraße 12 / Via del Paese 12
MwSt-Nr. / P.IVA: 02725150219
TEL: +39 0472 / 833 001
FAX: +39 0472 / 208 637
e-mail: info@sts.bz.it
http://www.sts.bz.it

Sicherheitskoordinator / coordinatore di sicurezza
Per.Ind. Helmuth Burger
39054 Kobenstein / RITTEN/RENON
Handwerkerstrasse 32 / Zona Artigianale 32
TEL: +39 0471 / 356142
FAX: +39 0471 / 356414
e-mail: helmuthburger@gmail.com

Bauherr / Committente
Stadtgemeinde Klausen
Comune di Chiusa
Oberstadt 74 / Città Alta 74
I 39043 Klausen / I 39043 Chiusa
tel.: +39 0472 858 222
fax: +39 0472 847 775
info@klausen.eu
info@chiusa.eu
PEC: klausen.chiusa@legalmail.it
PEC: chiusa.klausen@legalmail.it

Ausführung Projekt / Progetto esecutivo
Errichtung einer Schulturnhalle in Klausen
Edificazione di una palestra scolastica a Chiusa

G.P./P.F.	B.P./P.ED.	K.G./C.C.
	.722	Griesbruck Gries di Chiusa

Planinhalt / Contenuto
Teil 1 - Wände und Decke HP
Parte 1 - Muri e Solaio PA

M 1:50

AP.00.ST.PP.005

	Datum/data	Bem. / annot.	gez./disegn	gepr./ appr.
	30.11.2018		DP/RS	SN
a				
b				
c				
d				
e				

File name: L:\2010\S1067\G_Intern\G1_Cad
Projektnr. Prog.no.: R2276